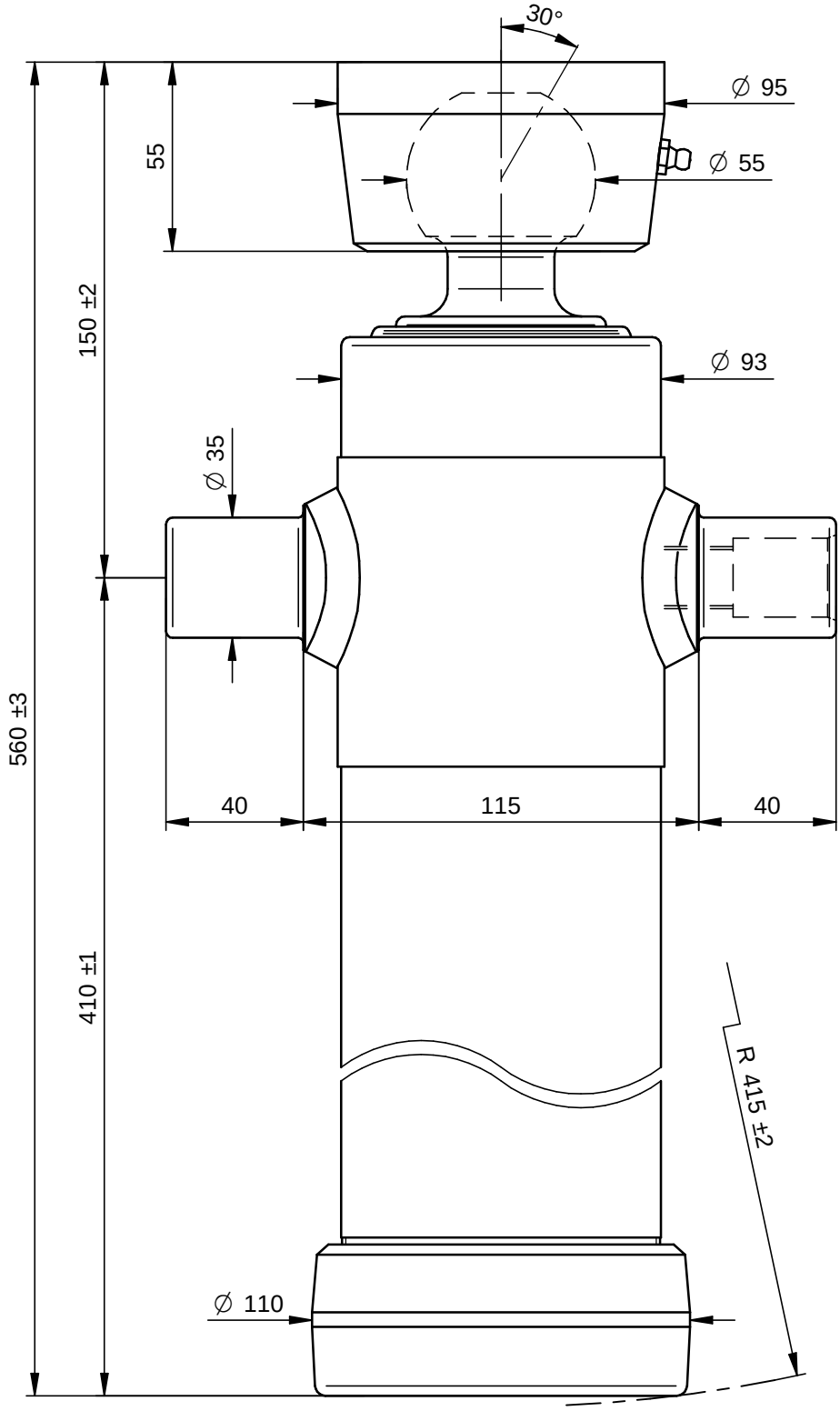

PORTATA MASSIMA A 180 Bars 6 Ton.

DI NATALE
BERTELLI SPA

Questo disegno è proprietà della Di Natale - Bertelli S.p.A., ogni riproduzione e/o cessione, è vietata a norma di legge

Descrizione / Description: Cil. Telescopico 2x0795x95 Sfera Ø55			DISEGNO 3343S — Rev -
Corsa/Stroke mm: 795	Press. Max. Bars: 220		CODICE 3024S
Lunghezza/lenght mm: 470	Olio/Oil Lt.: 3	26,4 kg	DATA 30/10/09 — DATA 30/10/09
Trattamento/Treatment : tenifer		SCALA 1:2	DISEGNATO : GM — APPROVATO : Di Natale
Diametro sfilate: 61-76			
File: S:\Complessivi\3343S.dft			

Modifiche
-
-
-
-
-
-